masa
pozycja tył
+ oświetlenie tablicy rejestracyjnej
odniesienie
tylny kierunkowskaz
stop

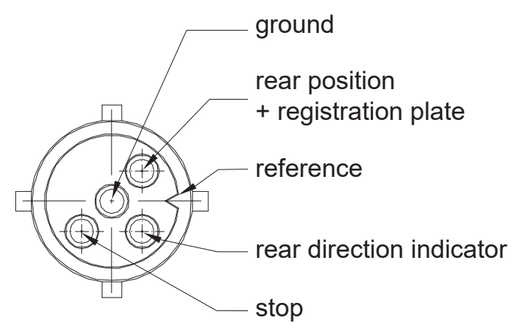
ground
rear position
+ registration plate
reference
rear direction indicator
stop

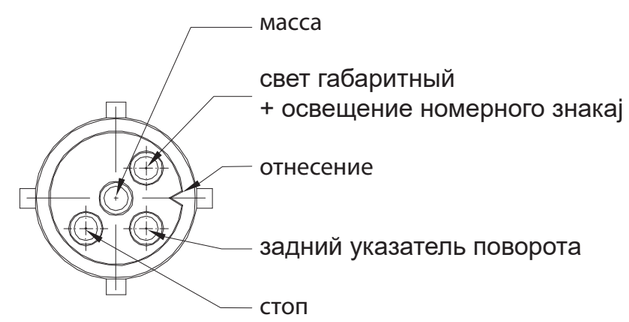
масса
свет габаритный
+ освещение номерного знакаj
отнесение
задний указатель поворота
стоп

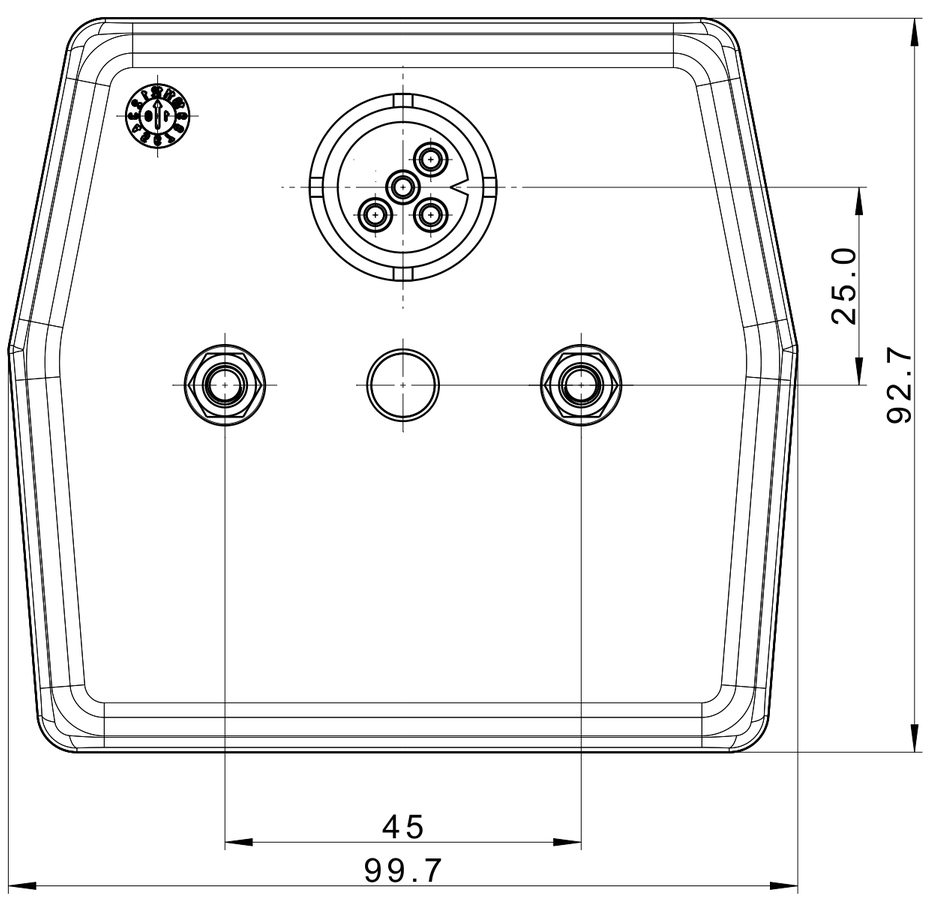
25.0
92.7
45
99.7

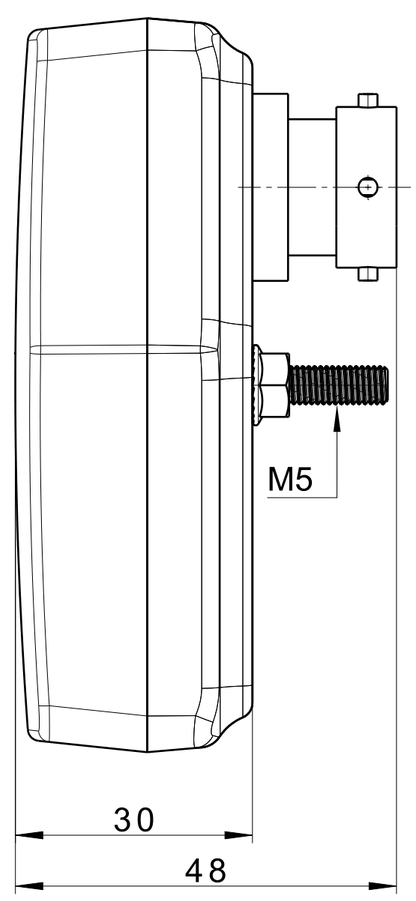
M5
30
48

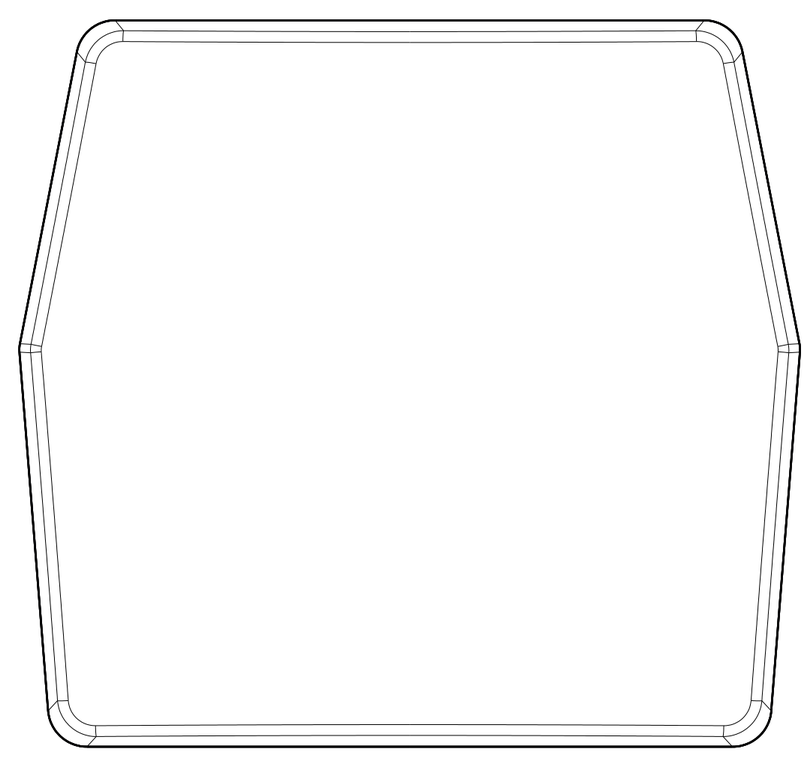

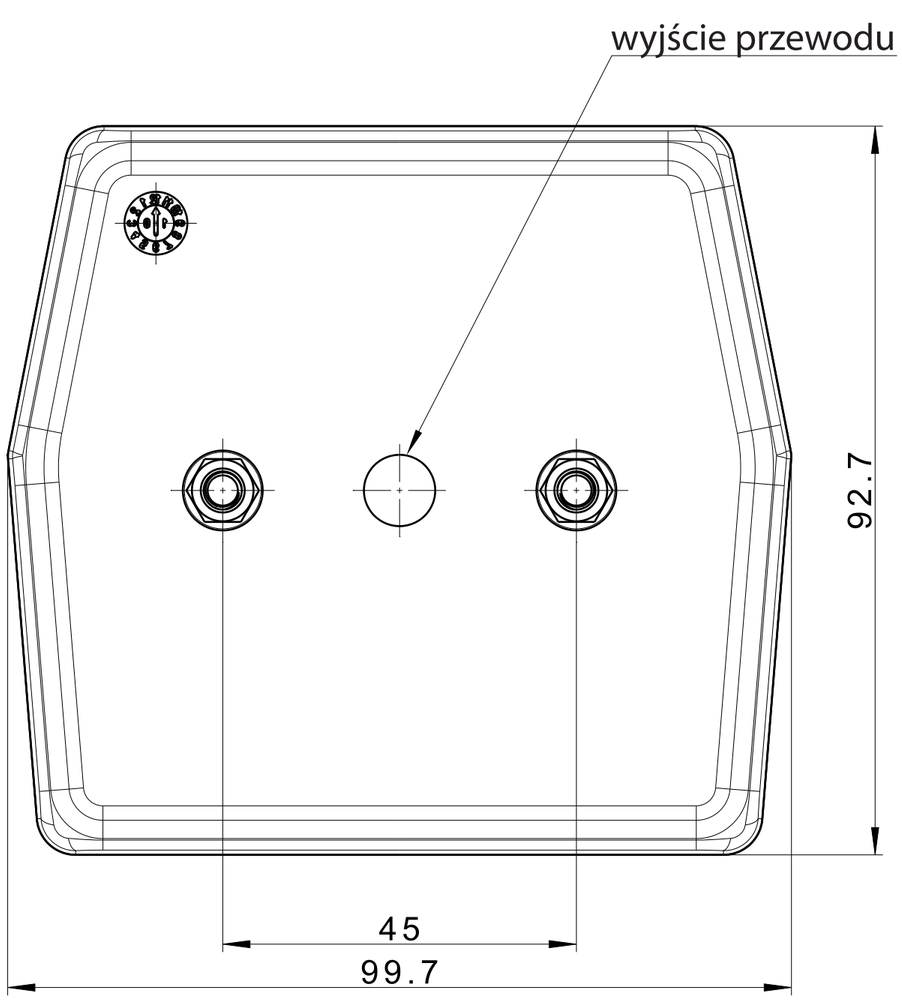
wyjście przewodu
92.7
45
99.7

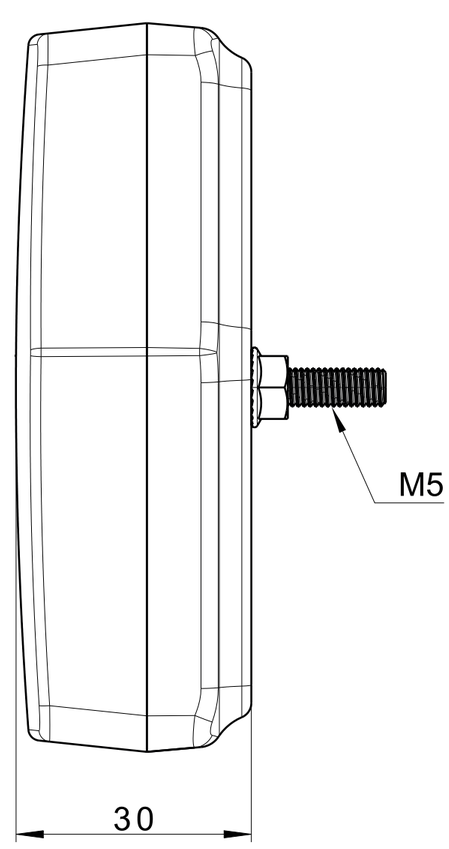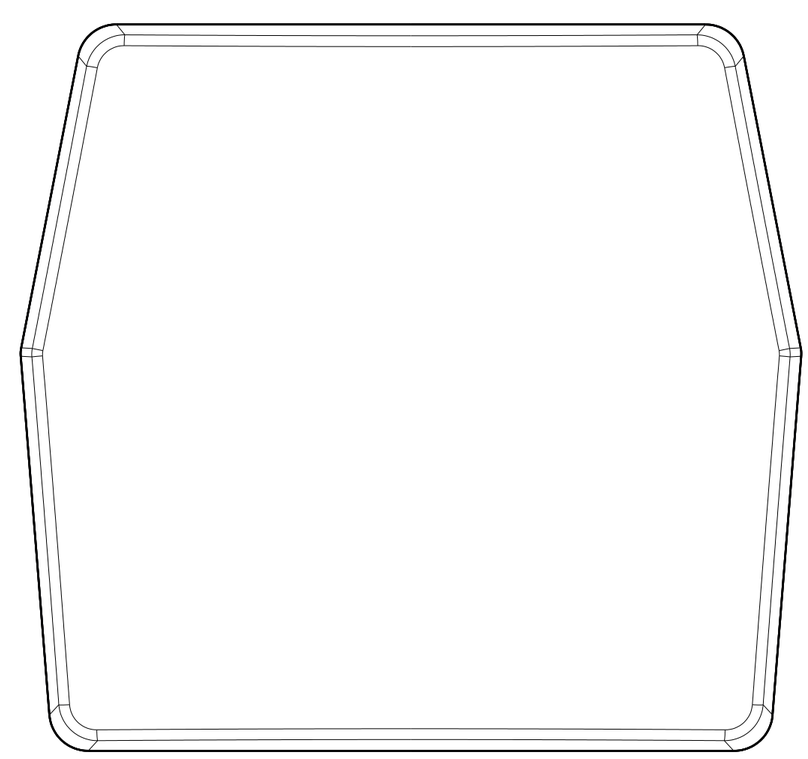
M5
30